iProfili

INSTALLATIONSANLEITUNG

Biegbare UD/UW Profile COBRA

und

Biegbare CD Profile CONCAV&CONVEX

INHALTSVERZEICHNIS

WELLENDECKE 3
KREUZGEWÖLBE 7
TONNENGEWÖLBE 10
KUPPEL 13
GEBOGENE WAND 16
RUNDE ZWISCHENDECKE 17
GEWÖLBTE ZWISCHENWAND 19

WELLENDECKE

Für den Bau einer Wellendecke (mit den Abmessungen 3 x 3,5 m) ist Folgendes erforderlich:

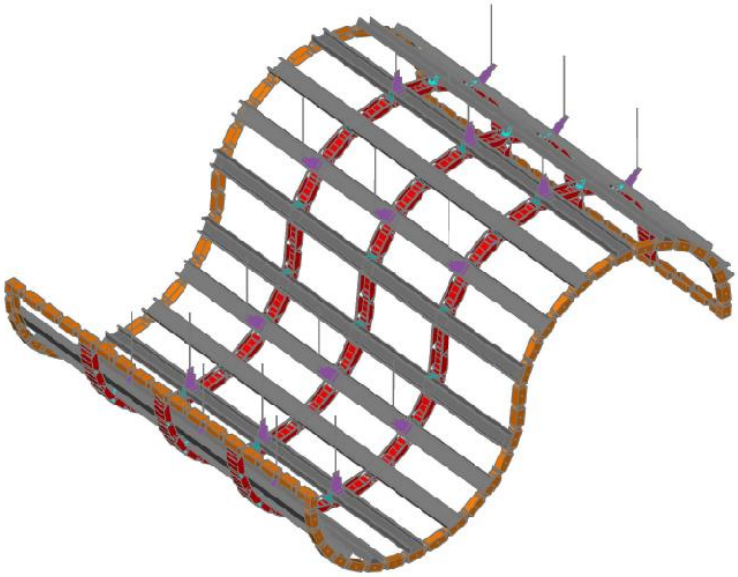

1. Markieren Sie den Umfang der Zwischendecke entlang der Wände gemäß der Kurve, die Sie erhalten möchten.
2. Befestigen Sie die flexiblen Profile COBRA 30 mm alle 24 cm entlang des markierten Umfangs an den Wänden.
3. Biegen Sie die zuvor an den Wänden befestigte das Profil COBRA 30 mm manuell, um den Startpunkt des Krümmungsradius der Wellen zu erhalten (die Gipskartonplatten finden eine sichere Stütze zwischen Wand und Profil).

4. Markieren Sie die Abhängung in Richtung der Primärstruktur und halten Sie einen Achsabstand von 100 cm (Länge) x 80 cm (Breite) ein. (Die Abhängung muss immer nach dem Kurvaturradius gemacht werden)

5. Installieren Sie die Standard-Primärmetallstruktur C50x27 (oder C60x27) mit einem Achsabstand von 40 cm (oder 50 cm, wie bei einer planaren Zwischendecke).
6. Biegen Sie die flexiblen CD Profile CONCAV & CONVEX 60x27 und formen Sie sie so, dass die COBRA 30 mm bereits auf dem bestehenden Umfang verlegt sind.

7. Setzen Sie die Flexiblen CD Profile mit einem 60x27 Längsverbinder zusammen, um den gewünschten Radius zu bekommen.

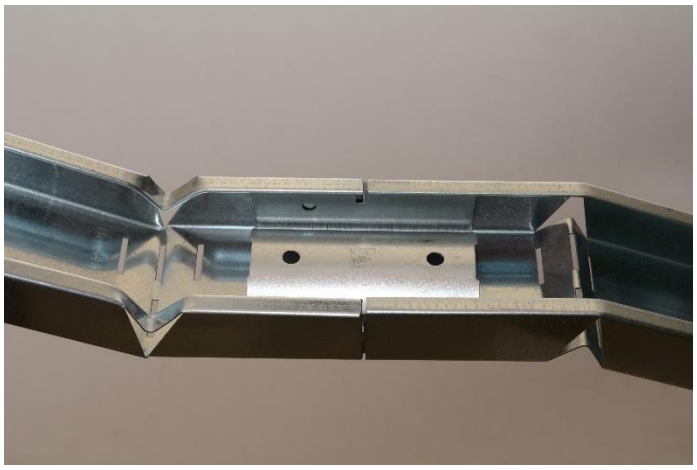

8. Hängen Sie die Struktur (CONCAV & CONVEX) an die primäre Metallstruktur mit Ankerwinkel und einem Achsabstand von 30 cm (oder 40 cm, je nach Radius der Biegung) auf.

9. Die Abhängung der abgehängten Decke muss den Abmessungen des Raumes und den zusätzlichen Lasten entsprechen.

Wellendecken-Montagediagramm:
Achsabstand zwischen den Hauptprofilen und Angaben zur Abhängung.

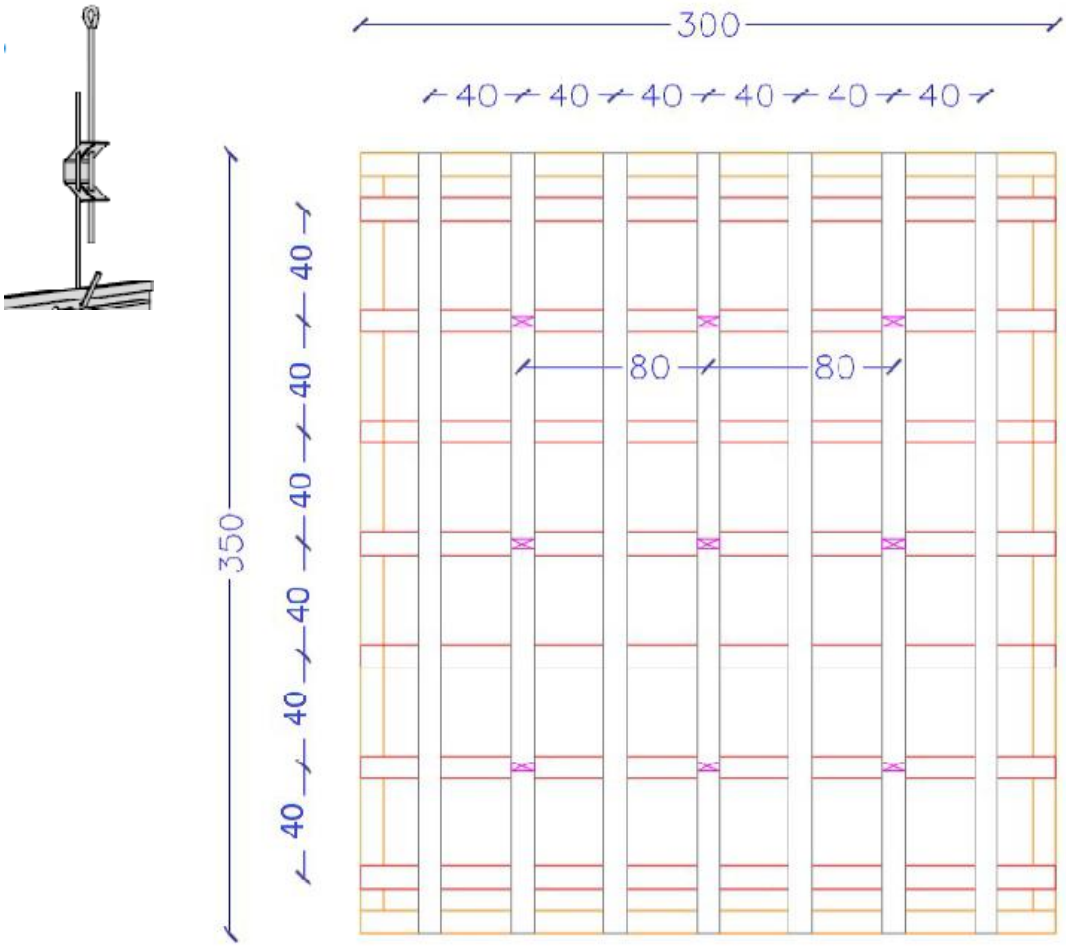

10. Das ist das Ergebnis:

11. Fahren Sie mit der Installation der Gipskartonplatten (Dicke 6 mm / 10 mm) fort, die eine durchgehende Struktur für eine optimale Formgebung finden werden.

KREUZGEWÖLBE

Für den Bau eines Kreuzgewölbes (mit den Abmessungen 3 x 3,5 m) ist Folgendes erforderlich:

1. Markieren Sie den Umfang der vier Bögen an den Wänden (wie beim Tonnengewölbe).

2. Befestigen Sie die Gipskartonplatten so, dass sie an jeder Ecke beginnen, um die Mitte und Höhe der Bögen zu erhalten.

3. Markieren Sie den gewünschten Bogen auf den Gipskartonplatten und schneiden Sie das überschüssige Blatt ab.

4. Befestigen Sie die flexiblen Profile COBRA 30 mm auf beiden Seiten jeder neu verlegten Platte.

5. Setzen Sie die Standardständer C50x27 (oder C60x27) mit variablem Achsabstand entsprechend dem Krümmungsradius in die Profile COBRA 30 mm ein.

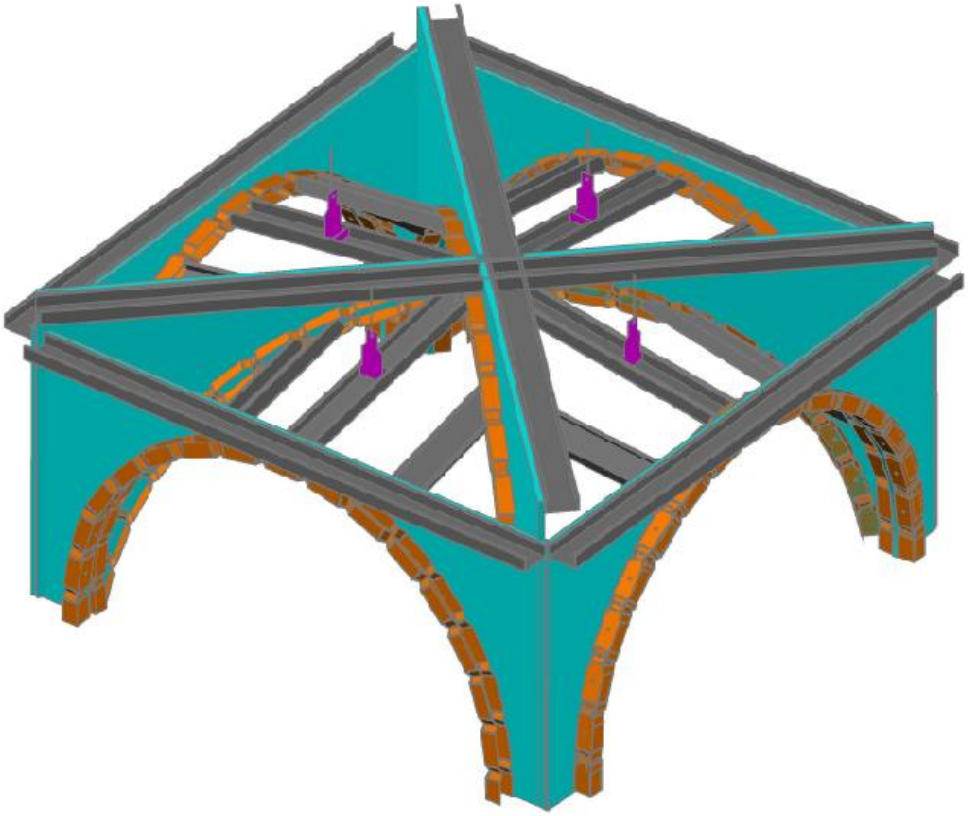

6. Markieren und befestigen Sie die Abhängung in der Mitte der oberen Bögen in einem Achsabstand von 80 cm von den Begrenzungswänden. (je nach Größe des Zimmers)

Kreuzgewölbe-Montagediagramm:
Achsabstand zwischen den Hauptprofilen und Angaben zur Abhängung.

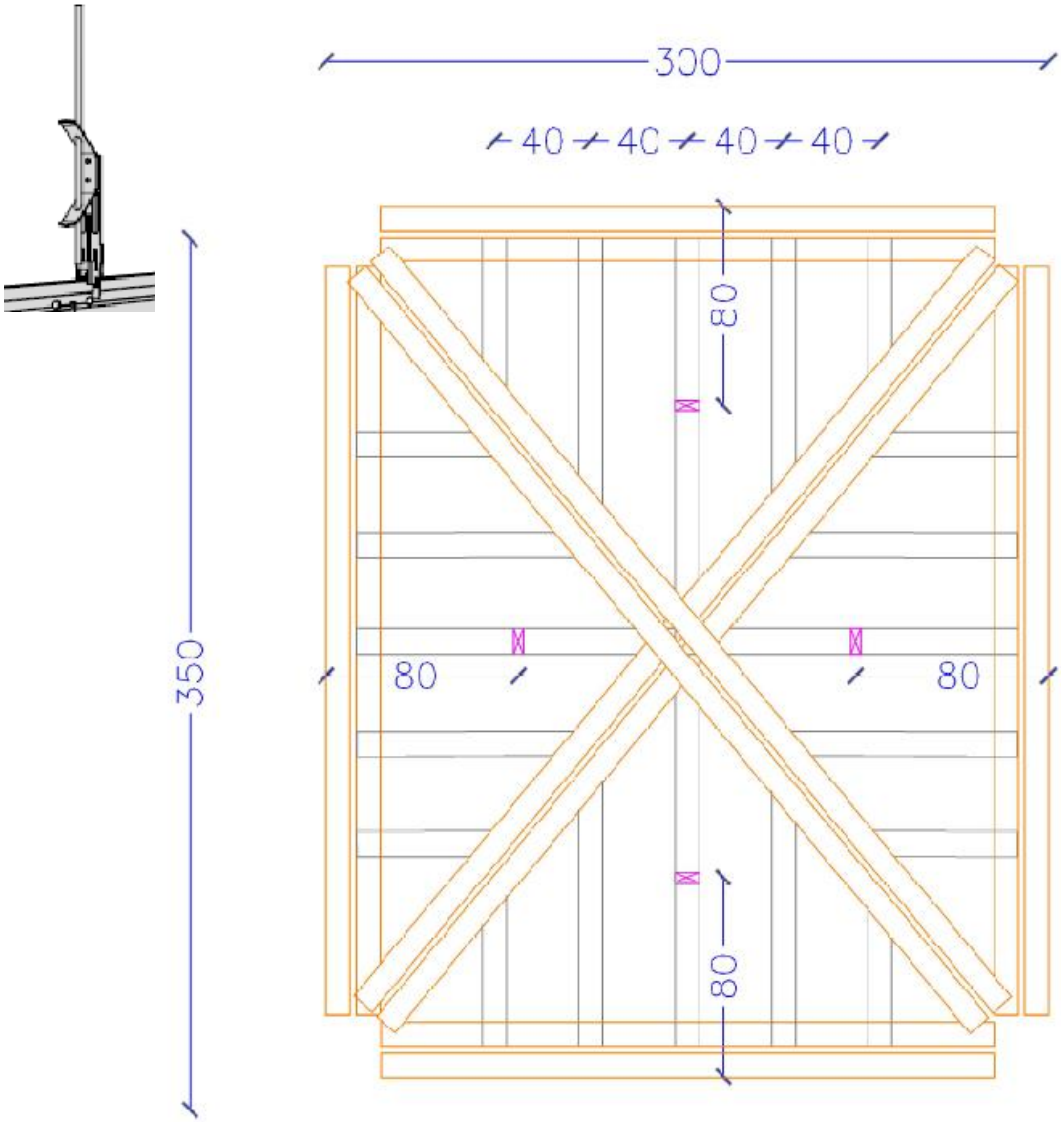

7. Fahren Sie mit der Installation der Gipskartonplatten (Dicke 6 mm) fort, die eine durchgehende Struktur für eine optimale Formgebung finden werden.

NB: Wenn die Struktur Abmessungen von mehr als 3 x 3,50 Metern aufweist, muss vor dem Einsetzen der Standardstützen eine Bewehrung CD Profile CONCAV angebracht werden, die der Form des Außenbogens folgt und in der Mitte jedes Abschnitts positioniert wird (nach dem Einsetzen der Standardprofile). Die zusätzlichen Profile CONCAV werden dann mit speziellen Federhaken am Boden eingehängt, um alle Gewichte der Struktur zu tragen.

TONNENGEWÖLBE

Für den Bau eines Tonnengewölbes (mit den Abmessungen 3 x 3,5 m) ist Folgendes erforderlich:

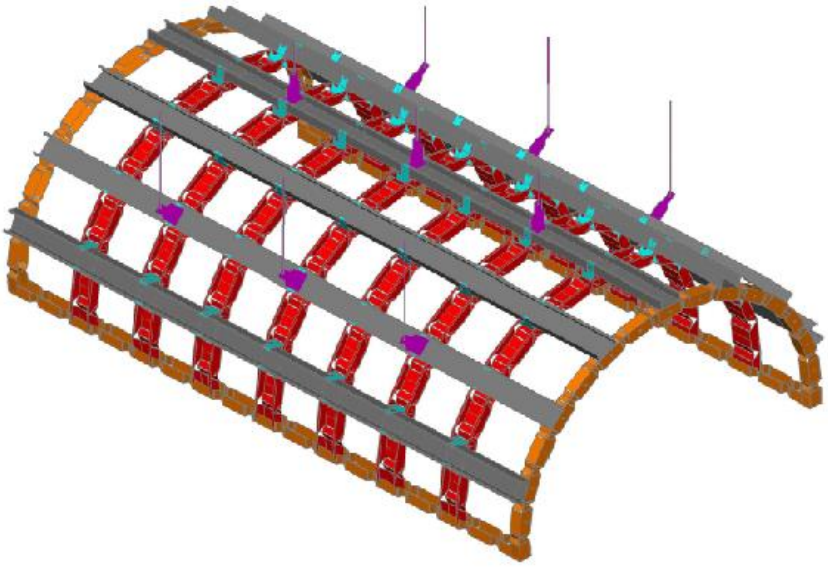

1. Markieren Sie den Umfang des Tonnengewölbes entlang der perimetrischen Wände: zeichnen Sie den gewünschten Umfangs- oder Ellipsenbogen an den Wänden an den beiden Enden des Gewölbes und zeichnen Sie die Höhe des Gewölbes an den Seitenwänden nach.
2. Befestigen Sie die flexiblen Profile COBRA 30 mm alle 24 cm entlang des markierten Umfangs an den Wänden und passen Sie die Krümmung an die Spur an.
3. Biegen Sie das COBRA 30 mm manuell, indem Sie den Seiten des Profils die richtige Neigung für die Einstellung des Gewölbes geben.

4. Bauen Sie den Bogen, indem Sie ein doppelte Metallstruktur erstellen: die Primärstruktur C50x27 (oder C60x27) wird durch einen Ankerwinkel 60x27 mm (wie bei einem planaren Zwischendeck) an den flexiblen CONCAV (Sekundärstruktur) befestigt.

5. Die Primärstruktur hat einen Achsabstand von 40 cm (oder 50 cm), und die Sekundärstruktur von 30 cm (oder 40 cm, abhängig vom Krümmungsradius).
6. Exekutieren Sie eine Abhängung mit geradem Haken und Doppelfeder. Der Achsabstand muss 100x80 cm betragen, um die Stabilität der geneigten Primärstützen zu gewährleisten.

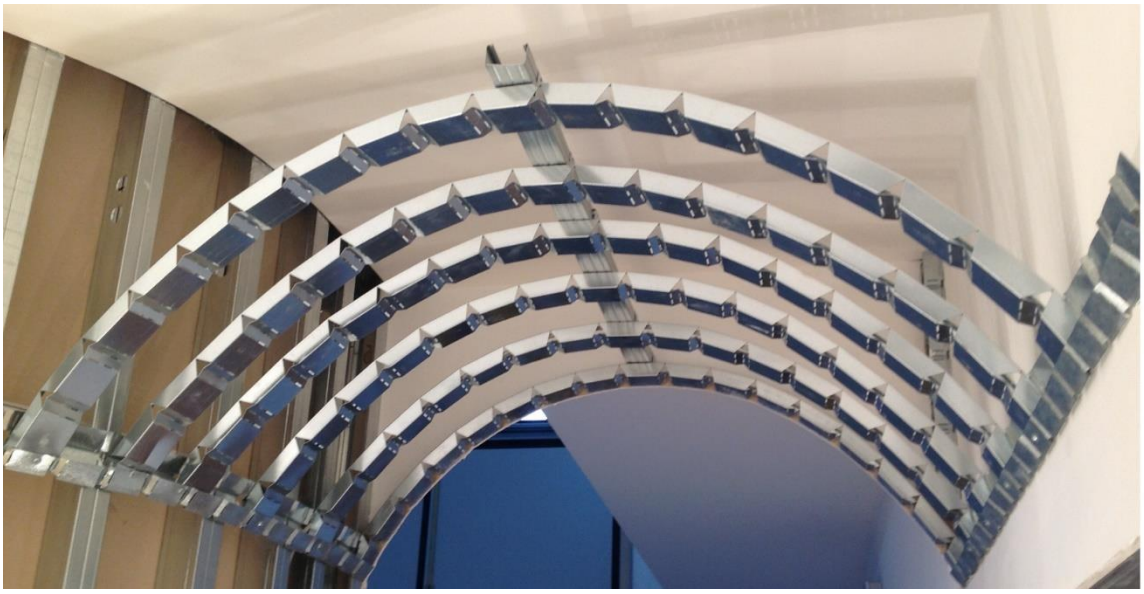

Tonnengewölbe-Montagediagramm:
Achsabstand zwischen den Hauptprofilen und Angaben zur Abhängung.

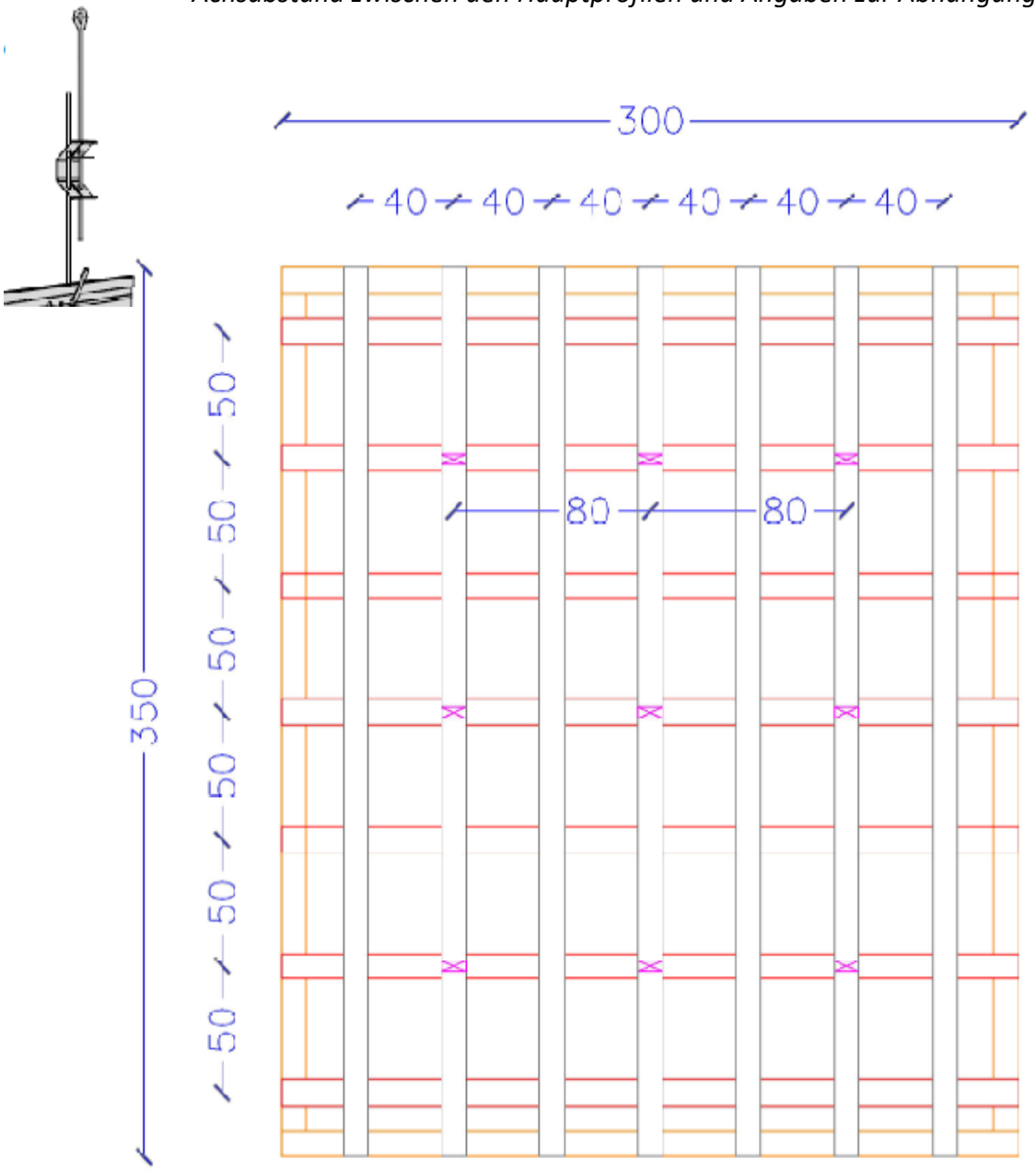

7. Fahren Sie mit der Installation der Gipskartonplatten (Dicke 6 mm) fort, die eine durchgehende Struktur für eine optimale Formgebung finden werden.

KUPPEL

Für den Bau einer Kuppel mit einem Durchmesser von 2000 mm, in einer Decke von 3 x 3,50 Metern zu erstellen, ist Folgendes erforderlich:

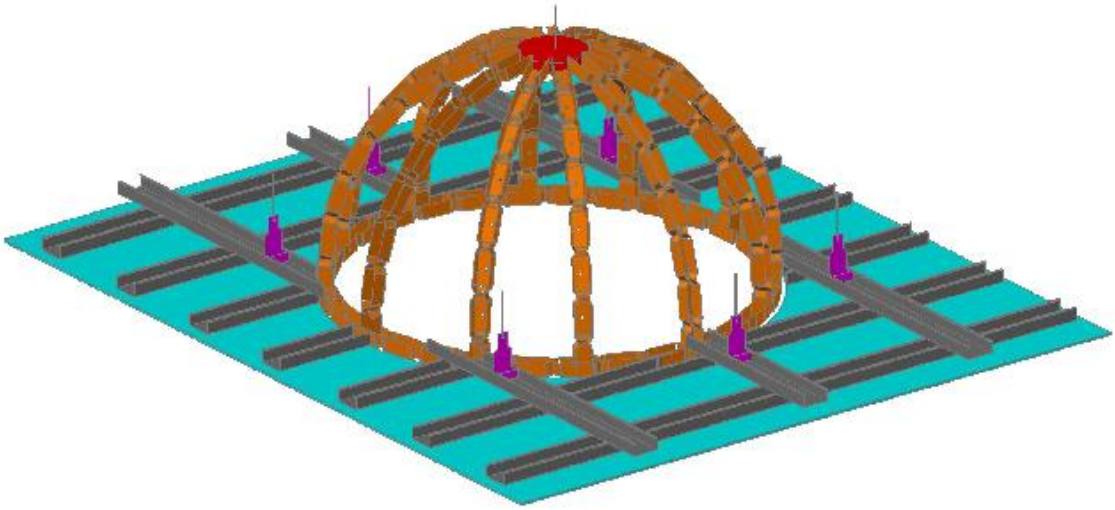

1. Erstellen Sie eine Zwischendecke mit einer ebenen Fläche in der gewünschten Höhe (dies dient als Fläche für den Umfang der Kuppel).

2. Die Primärstruktur wird einen Achsabstand von 80 cm haben, die Sekundärstruktur einen von 50 cm.

3. Befestigen Sie die Struktur mit Hängern mit einem Achsabstand von 100x80 cm (Länge x Breite) an der Decke.

4. Erhalten Sie die gewünschte Weite von der vorhandenen Zwischendecke (Loch an der Basis der Kuppel).

5. Befestigen Sie die UD Profile COBRA 30 mm entlang des gesamten Kreisumfangs der Kuppel.

6. Bestimmen Sie die gewünschte Höhe, die die Kuppel im Mittelteil haben soll.

7. Erstellen Sie eine Platte (aus Holz oder Gipskarton) mit einem Durchmesser von ca. 30 cm (kleiner als der der Kuppel oder entsprechend der Größe des Gesamtumfangs) und befestigen Sie die Platte in der gewünschten Höhe an der Decke (mit Federhaken).

8. Biegen Sie die flexiblen Profile CONCAV manuell entsprechend der Höhe der Kuppel und dem Krümmungsradius.

9. Befestigen Sie ein Ende der Profilen CONCAV entlang der Profilen COBRA 30 (an der Basis der Kuppel) und das andere Ende an der von der Decke hängenden zentralen Platte.

10. Der Abstand zwischen den Profilen CONCAV wird durch den Radius der Kuppel selbst definiert (variabler Achsabstand).

11. Schneiden die Plattensegmente und fahren Sie mit der Installation der Gipskartonplatten (Dicke 6 mm /10 mm) fort, die eine durchgehende Struktur für eine optimale Formgebung finden werden.

Kuppel-Montagediagramm:
Achsabstand zwischen den Hauptprofilen und Angaben zur Abhängung.

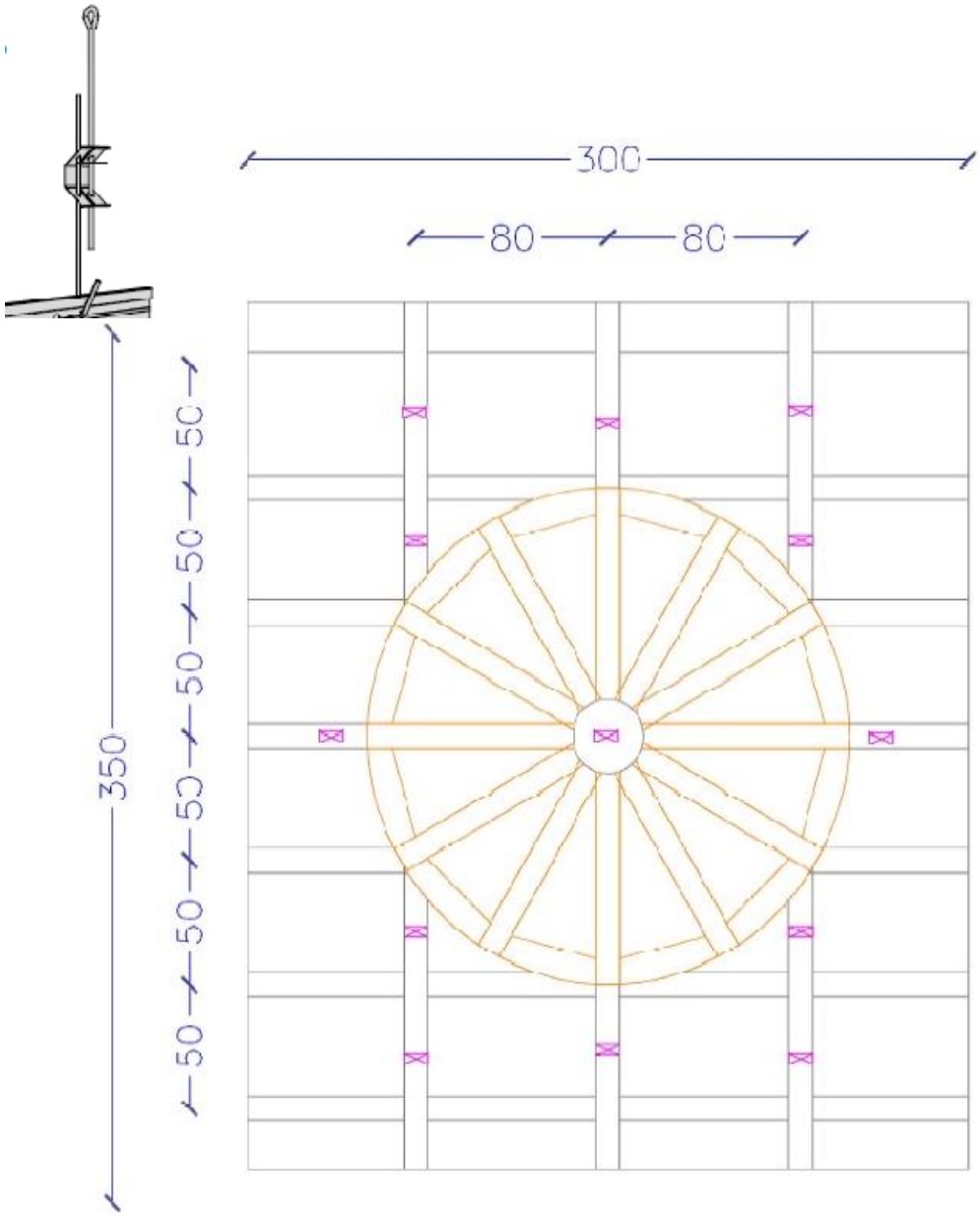

NB: Wenn die Kuppel groß ist, müssen einige Profile CONCAV quer über den bereits positionierten Profilen positioniert werden (Doppelverzug) und mit Ankerwinkel zusammengehalten werden.

GEBOGENE WAND

Für den Bau einer gebogenen Wand ist Folgendes erforderlich:

1. Markieren Sie auf dem Boden den krummlinigen Verlauf, der der Wand folgen muss.
2. Formen Sie die Profile COBRA 50/75/100 mm entsprechend der gewünschten Kurve.
3. Befestigen Sie die Profile COBRA ungefähr alle 30 cm mit Schrauben am Boden.
4. Formen Sie die Profile COBRA und befestigen Sie sie etwa alle 30 cm mit Schrauben an der Decke.
5. Setzen Sie die vertikalen Standardprofile in die am Boden und an der Decke befestigte Profile COBRA ein und befestigen Sie sie alle 30 cm mit dem empfohlenen Achsabstand.
6. Positionieren und befestigen Sie die Trockenbauplatten horizontal, um eine gleichmäßige Krümmung zu gewährleisten.

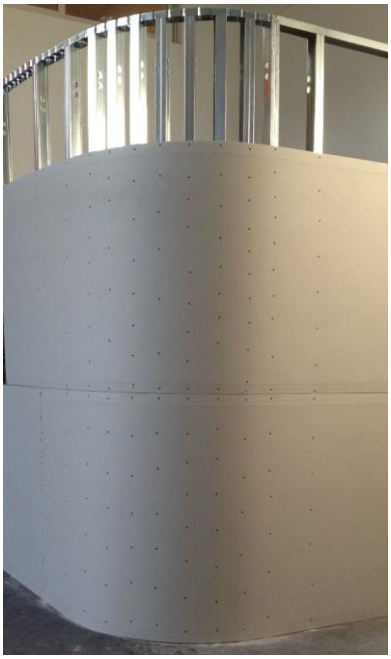

RUNDE ZWISCHENDECKE

Für den Bau einer runden Zwischendecke ist Folgendes erforderlich:

1. Markieren Sie den krummlinigen Trend an der Decke, der dem Absenken der gekrümmten Zwischendecke in Bezug auf die Decke folgen muss, auch mit Hilfe einer Holzschablone.
2. Befestigen Sie die Profile COBRA 30 mm mit Schrauben an der Decke.
3. Schneiden Sie das Gipskartonblatt entsprechend der Höhe des zu erhaltender runden Zwischendecke ab.
4. Befestigen Sie die Gipskartonplatte an der 30 mm COBRA, die zuvor an der Decke befestigt war.
5. Befestigen Sie mit den Schrauben eine weitere flexible Profile COBRA 30 mm entlang der Unterkante der gerade befestigten Platte.

6. Befestigen Sie die Direktschwingabhänger an der Decke, um einen Stützpunkt für die Standardprofile bereitzustellen, die sich auf derselben Höhe wie der COBRA 30 mm befinden (zuvor am unteren Rand der Platte installiert).

7. Befestigen Sie die Standardprofile an der COBRA 30 mm, die an der Platte befestigt ist, und an den gerade befestigten Direktschwingabhänger.

8. Befestigen Sie an den Standardprofilen und an der COBRA 30 mm ein oder mehrere Gipskartonplatten, um den unteren Teil der Struktur zu schließen.
9. Sobald die Platte richtig fixiert wurde, schneiden Sie den Überschuss der Platte in Bezug auf die Krümmung oben mit einem Fräser ab. Wenn Sie eine LED-Leiste anbringen möchten, schneiden Sie die Platte breiter als die oben gekrümmte Struktur.
10. Feilen Sie alle Fehler im Schnitt so, dass die Oberfläche linear ist.
11. Bringen Sie einen Kantenschutz entlang der gesamten Kante der Platte an und spachteln Sie ordnungsgemäß.

GEWÖLBTE ZWISCHENWAND

Für den Bau einer gewölbten Zwischenwand ist Folgendes erforderlich:

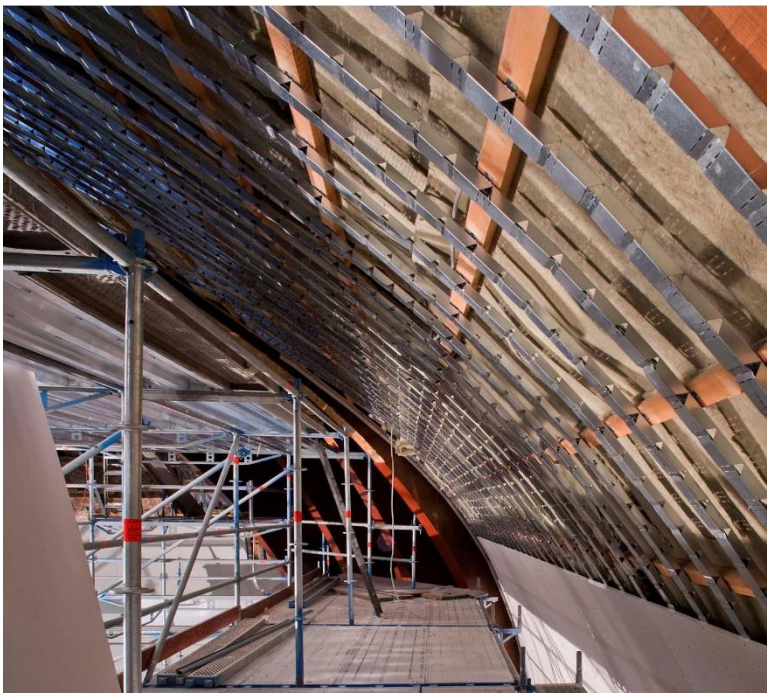

1. Befestigen Sie die Profile COBRA 50/75/100 mm am Boden.
2. Befestigen Sie die Ständer der Primärstruktur 50x27 (oder 60x27) oder Holzhalterungen direkt an der tragenden Wand.
3. Befestigen Sie die CD Profile CONCAV mit einem Achsabstand von 40 cm mit Ankerwinkel oder starren Klammern an der Primärstruktur.
4. Befestigen Sie die Trockenbauplatten direkt an den CD Profile CONCAV.

BETRIEBSSTANDORT

Via Emilia 37, 35043 Monselice (PD), Italy

GESCHÄFTSSITZ

Corso Milano 106, 35139 PADOVA, Italy

Tel: +39 049 9100424

UID Nr. 04532250281

PEC: iprofili@pec.it

generalinfo@iprofili.com

www.iprofili.com